ベアリングパッカー

Art.19-264

取扱説明書

輸入・発売元：**株式会社ストレート** TEL.0120-34-1159
大阪府東大阪市加納4-10-20 www.straight.co.jp

この度はベアリングパッカーをお買上げいただき、誠にありがとうございます。
本品をご使用になる前に必ず本書をお読みください。注意事項や取扱い方をよくご理解いただいた上、正しくお使いください。

セット内容

使用方法

1. グリスカップに50～80%程度グリスを入れます。

2. 下図 1 のようにテーパーベアリングの径が小さいほうを下にしてプレスハンドルとプレスボディーの間に挟みプレスハンドルをねじ込んで固定します。

※φ88mm 以下のベアリングに使用してください

3. 下図 2 のようにグリスカップに入れて上から手で押し込むと古いグリスが排出され新しいグリスが注入されます。

※グリスの粘度が高く手で押し込めない場合は万力等に挟んで使用することもできます。
万力で使用する場合はゆっくりと負荷を掛けてください。急激に負荷を掛けると本体が破損する恐れがあります。

4. 使用後はダストカバーを被せて埃が入らないように保管してください。

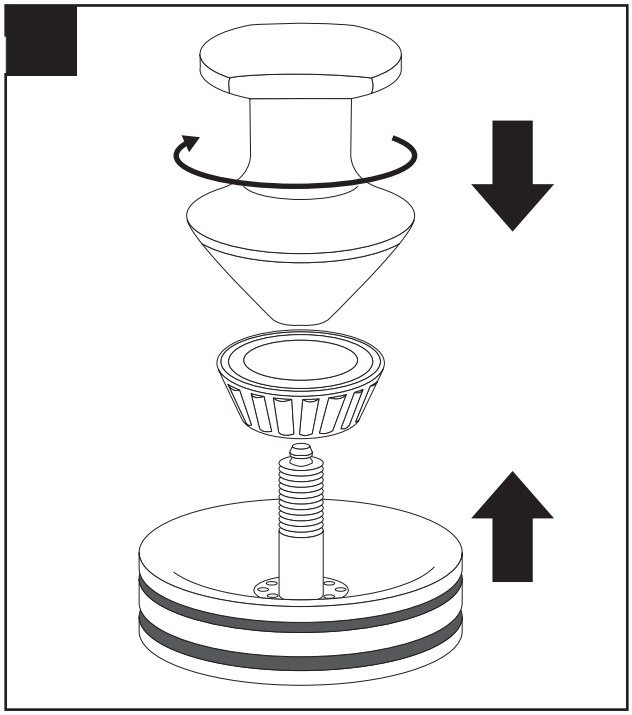

2

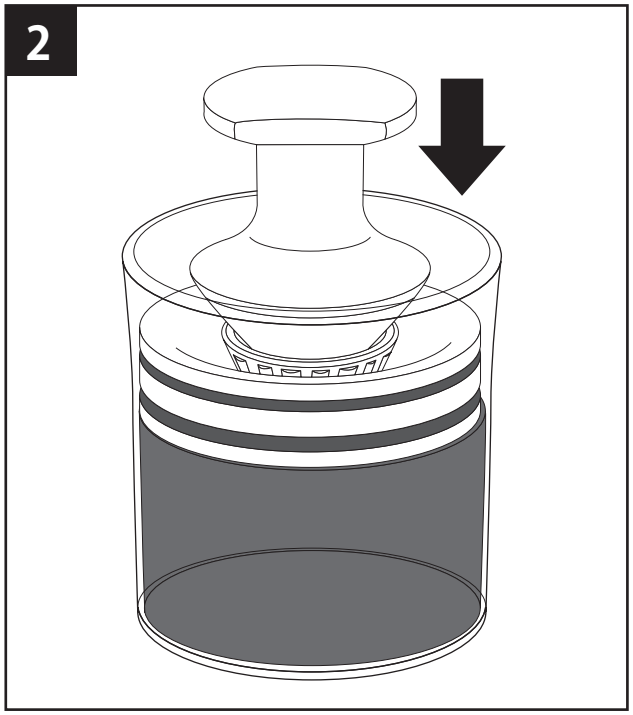

本品についてご不明な点は
右記までお問い合わせください

テクニカルサポート部

TEL 072-968-1146
FAX 072-968-1147
tech@straight.co.jp